ROKE
ROKE FLUID EQUIPMENT

+7 495 410 15 30
zakaz@roke-fittings.ru
www.roke-fittings.ru

Краны
гидравлические, шаровые

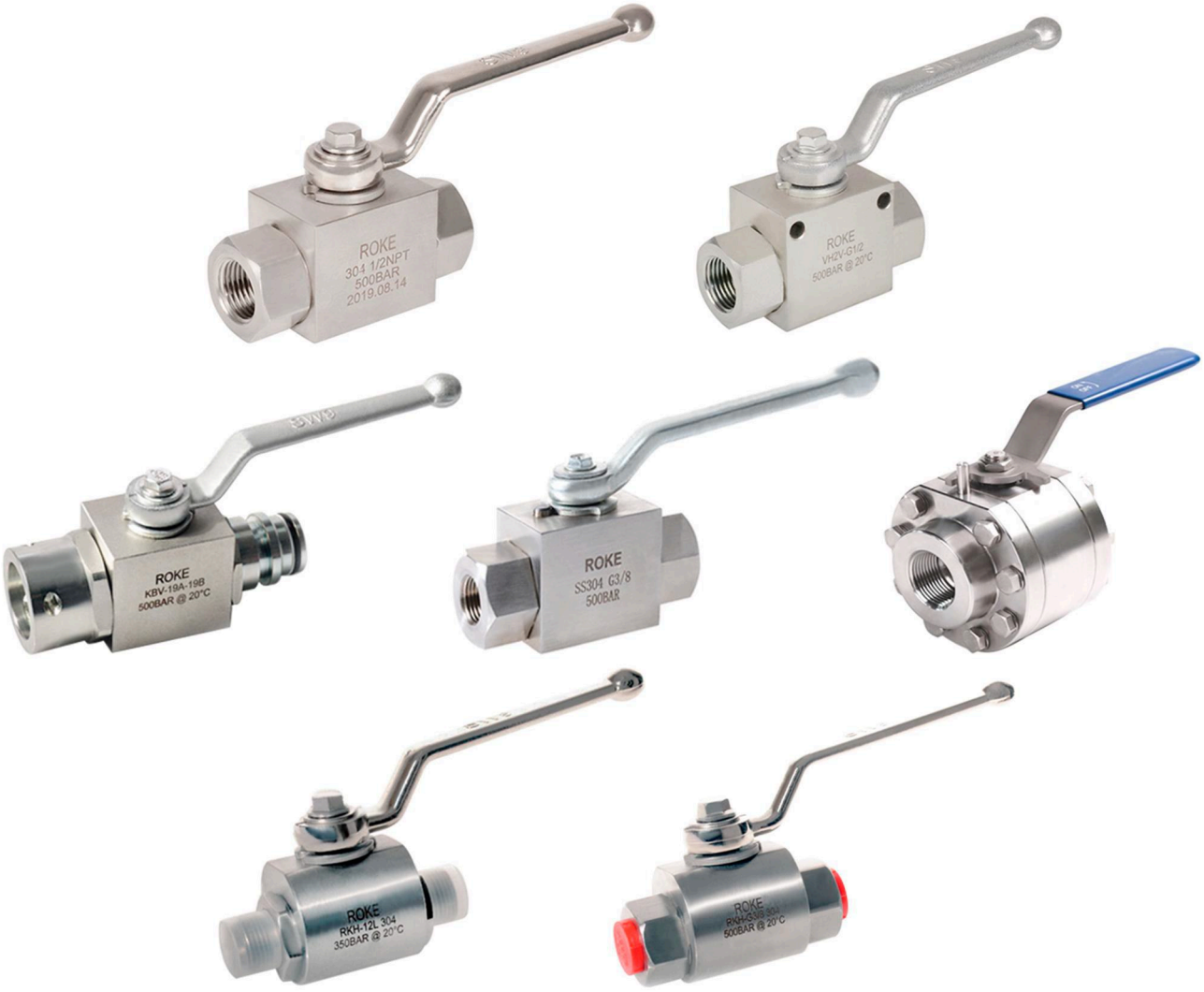

Содержание

Шаровой кран серии KHB/KHM 02

Шаровой кран серии KHR 03

3-ходовой шаровой кран серии KHB-3W. 04

Серия KHB с рычажной рукояткой 06

Шаровой кран с монтажным отверстием 07

Серия KHBS (фланцевый шаровой кран SAE). 08

KHBG Series (SAE Flange Ball Valve) 09

Серия KHSA (фланцевый шаровой кран SAE). 10

Серия BEH (фланцевый шаровой кран SAE)
Серия KHBF (фланцевый шаровой кран). 11

Серия KHP (шаровой кран пластинчатого типа)
Серия 3KH/4KH (3-ходовой/4-ходовой шаровой кран). 12

Шаровой кран серии CJZQ 14

Шаровой кран серии QINS
Шаровой кран серии JZQ. 15

Серия KJ (шаровой кран для угольной шахты)
Серия ZK-KBV (шаровой кран для угольной шахты) 17

Серия ZK-CV (шаровой кран для поврежденной трубы)
Шаровой кран серии KBKH 18

Серия PBV (пневматический шаровой кран)
Серия EBV (электрический шаровой кран) 19

Как заказать

SS – KHB – FN 8 – DN13 – PN500 – K

Материал	Серия	Вход или выход	Размер резьбы	Проход	Давление	Уплотнение
SS Нерж. сталь 316	**KHB**	**FN** Внутренняя NPT	**2** 1/8"	**PA**	**PN 500**	**M** POM
S9 Нерж. сталь 904L	**KHM**	**MN** Наружная NPT	**4** 1/4"	**PP**	**PN 400**	**K** PEEK
S4 Нерж. сталь 304	**KHR**	**FR** Внутренняя BSPT	**6** 3/8"		**PN 315**	
S2 Нерж. сталь 321	**KHB-3W**	**MR** Наружная BSPT	**8** 1/2"			
M4 Монель 400		**FG** Внутренняя BSPP	**10** 5/8"			
I6 Инконель 625		**SW** Сварка враструб	**12** 3/4"			
HC Хастеллой C276			**16** 1"			
CS Углеродистая сталь			**20** 1 1/4"			
			24 1 1/2"			

1 Гидравлические шаровые краны

Конструкция

1. 2-ходовые шаровые краны (DIN-ISO1219)

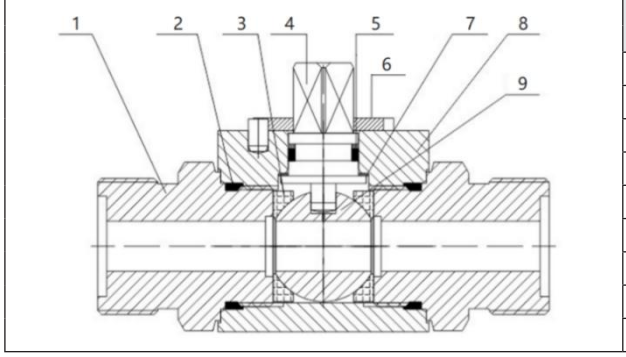

№	Деталь	Материал	
		Нерж. сталь	Углеродистая сталь
1	Фитинги	Нерж. ст. 316 / 304	A105 / 45#
2	Уплотнит. кольцо	FKM	NBR
3	Уплотнение	POM / PEEK	POM
4	Шток	Нерж. ст. 316 / 304	A105 / 45#
5	Уплотнит. кольцо	POM / PEEK	POM
6	Стопор	Нерж. ст. 316 / 304	A105 / 45#
7	Шайба	Нерж. ст. 316 / 304	A105 / 45#
8	Корпус	Нерж. ст. 316 / 304	A105 / 45#
9	Шар	Нерж. ст. 316 / 304	A105 / 45#

2. 3-ходовые шаровые краны (DIN2429)

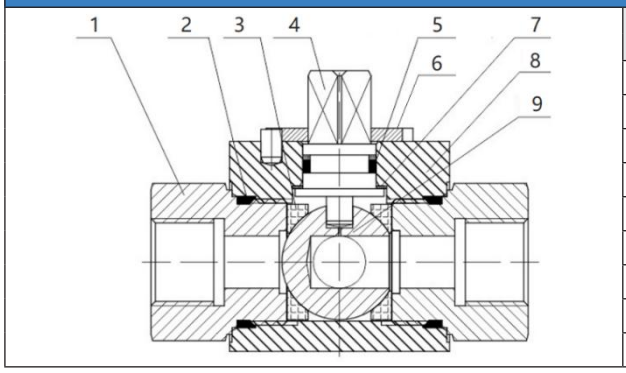

№	Деталь	Материал	
		Нерж. сталь	Углеродистая сталь
1	Фитинги	Нерж. ст. 316 / 304	A105 / 45#
2	Уплотнит. кольцо	FKM	NBR
3	Уплотнение	POM / PEEK	POM
4	Шток	Нерж. ст. 316 / 304	A105 / 45#
5	Уплотнит. кольцо	POM / PEEK	POM
6	Стопор	Нерж. ст. 316 / 304	A105 / 45#
7	Шайба	Нерж. ст. 316 / 304	A105 / 45#
8	Корпус	Нерж. ст. 316 / 304	A105 / 45#
9	Шар	Нерж. ст. 316 / 304	A105 / 45#

3. Многоходовой шаровой кран (DIN2429)

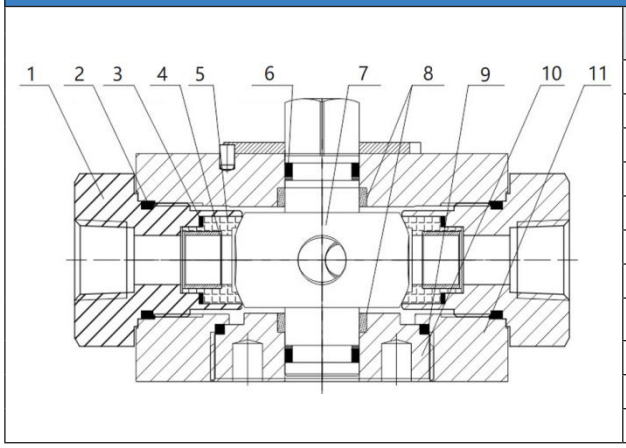

№	Деталь	Материал	
		Нерж. сталь	Углеродистая сталь
1	Фитинги	Нерж. ст. 316 / 304	A105 / 45#
2	Уплотнит. кольцо	FKM	NBR
3	Уплотнит. кольцо	FKM	NBR
4	Опорное кольцо	Нерж. ст. 316 / 304	A105 / 45#
5	Уплотнение	POM / PEEK	POM
6	Уплотнит. кольцо	FKM	NBR
7	Шар	Нерж. ст. 316 / 304	A105 / 45#
8	Направляющий подшипник	Нерж. ст. 316 / 304	A105 / 45#
9	Уплотнит. кольцо	FKM	NBR
10	Крышка	Нерж. ст. 316 / 304	A105 / 45#
11	Корпус	Нерж. ст. 316 / 304	A105 / 45#

4. Flange Ball Valve (DIN-ISO1219)

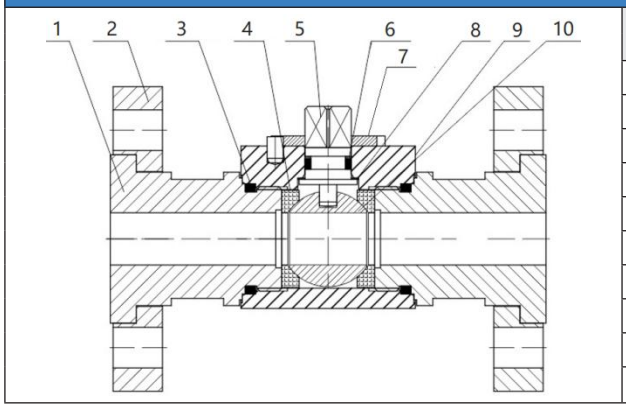

№	Деталь	Материал	
		Нерж. сталь	Углеродистая сталь
1	Фитинги	Нерж. ст. 316 / 304	A105 / 45#
2	Фланец	Нерж. ст. 316 / 304	A105 / 45#
3	Уплотнит. кольцо	FKM	NBR
4	Уплотнение	POM / PEEK	POM
5	Шток	Нерж. ст. 316 / 304	A105 / 45#
6	Уплотнит. кольцо	FKM	NBR
7	Стопор	Нерж. ст. 316 / 304	A105 / 45#
8	Шайба	Нерж. ст. 316 /304	A105 / 45#
9	Корпус	Нерж. ст. 316 / 304	A105 / 45#
10	Шар	Нерж. ст. 316 / 304	A105 / 45#

2 Гидравлические шаровые краны

Серия KHB

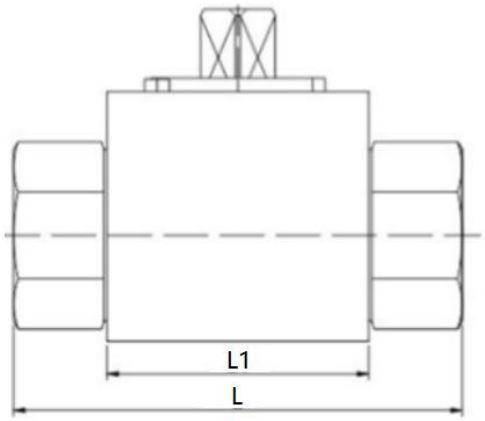

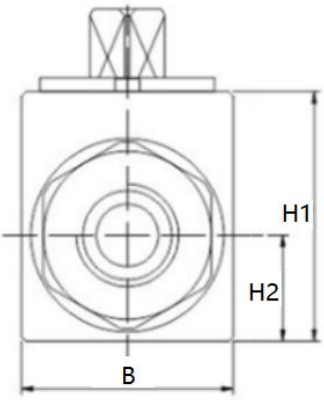

	Номер для заказа	PN	DN	Размер, мм									
				D1	D2	DM	L	L1	L2	L3	H1	H2	B
M 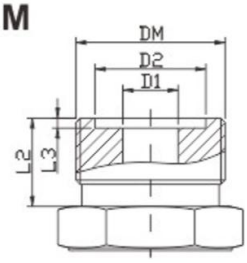	KHB-M16	500	06	6	11	M16×1.5	69	40	11	1.4	32	13	26
	KHB-M22	500	08	8	16	M22×1.5	76	42	12	1.8	40	17	34
	KHB-M27	500	10	10	20	M27×1.5	76	42	12	1.8	40	17	34
	KHB-M30	400	16	15	24	M30×1.5	84	48	13	1.8	45	19	38
	KHB-M36	315	20	19	30	M36×2	103	60	15	2.4	56	24	48
	KHB-M42	315	25	24	35	M42×2	116	64	18	2.4	63	29	58
	KHB-M52	315	32	30	40	M52×2	149	72	20	2.4	75	34	69
	KHB-M60	315	40	36	45	M60×2	174	80	22	2.4	86	40	80
G 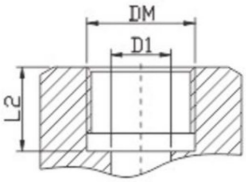	KHB-FG 2	500	04	4	-	G 1/8	69	40	10	-	32	13	26
	KHB-FG 4	500	06	6	-	G 1/4	69	40	14	-	32	13	26
	KHB-FG 6	500	10	10	-	G 3/8	72	42	14	-	40	17	34
	KHB-FG 8	500	13	13	-	G 1/2	83	48	16	-	40	17	34
	KHB-FG 8	400	16	15	-	G 1/2	83	48	16	-	45	19	38
	KHB-FG 12	315	20	19	-	G 3/4	95	60	18	-	56	24	48
	KHB-FG 16	315	25	24	-	G 1	113	64	20	-	63	29	58
	KHB-FG 20	315	32	30	-	G 1 1/4	110	72	22	-	75	34	68
	KHB-FG 24	315	40	38	-	G 1 1/2	130	80	24	-	86	40	80
	KHB-FG 32	315	50	48	-	G 2	140	96	26	-	104	48	99
NPT 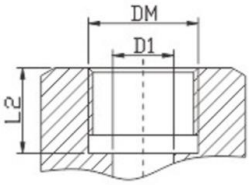	KHB-FN2	500	04	4	-	NPT 1/8	69	40	10	-	32	13	26
	KHB-FN4	500	06	6	-	NPT 1/4	69	40	14	-	32	13	26
	KHB-FN6	500	10	10	-	NPT 3/8	72	42	14	-	40	17	34
	KHB-FN8	500	13	13	-	NPT 1/2	83	48	16	-	40	17	34
	KHB-FN8	400	16	15	-	NPT 1/2	83	48	16	-	45	19	38
	KHB-FN12	315	20	19	-	NPT 3/4	95	60	18	-	56	24	48
	KHB-FN16	315	25	24	-	NPT 1	113	64	20	-	63	29	58
	KHB-FN20	315	32	30	-	NPT 1 1/4	110	72	22	-	75	34	68
	KHB-FN24	315	40	38	-	NPT 1 1/2	130	80	24	-	86	40	80
	KHB-FN32	315	50	48	-	NPT 2	140	96	26	-	104	48	99
LR 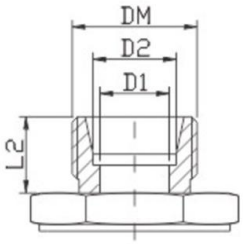	KHB-06LR	500	04	4	6	M12×1.5	67	40	10	-	32	13	26
	KHB-08LR	500	06	6	8	M14×1.5	67	40	10	-	32	13	26
	KHB-10LR	500	08	8	10	M16×1.5	74	42	11	-	40	17	34
	KHB-12LR	500	10	10	12	M18×1.5	74	42	11	-	40	17	34
	KHB-15LR	500	13	12	15	M22×1.5	82	48	12	-	40	17	34
	KHB-18LR	400	16	15	18	M26×1.5	82	48	12	-	40	17	34
	KHB-22LR	315	20	19	22	M30×2	101	60	14	-	56	24	48
	KHB-28LR	315	25	24	28	M36×2	108	64	14	-	63	29	58
	KHB-35LR	315	32	30	35	M45×2	141	72	16	-	75	34	68
	KHB-42LR	315	40	36	42	M52×2	162	80	16	-	86	40	80

3 Гидравлические шаровые краны

SR

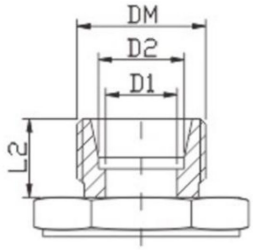

Номер для заказа	PN	DN	Размер, мм									
			D1	D2	DM	L	L1	L2	L3	H1	H2	B
KHB-M16	500	06	6	11	M16×1.5	69	40	11	1.4	32	13	26
KHB-M22	500	08	8	16	M22×1.5	76	42	12	1.8	40	17	34
KHB-M27	500	10	10	20	M27×1.5	76	42	12	1.8	40	17	34
KHB-M30	400	16	15	24	M30×1.5	84	48	13	1.8	45	19	38
KHB-M36	315	20	19	30	M36×2	103	60	15	2.4	56	24	48
KHB-M42	315	25	24	35	M42×2	116	64	18	2.4	63	29	58
KHB-M52	315	32	30	40	M52×2	149	72	20	2.4	75	34	69
KHB-M60	315	40	36	45	M60×2	174	80	22	2.4	86	40	80

Серия KHR

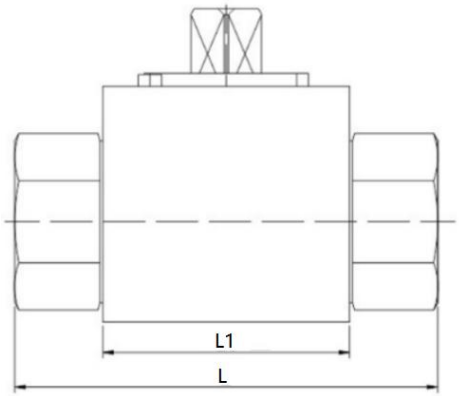

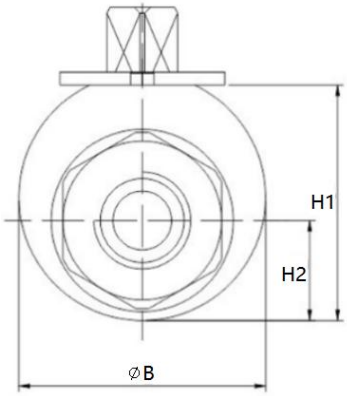

M

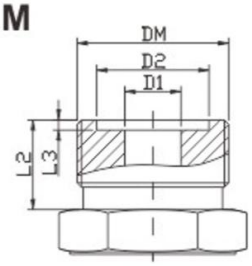

Номер для заказа	PN	DN	Размер, мм									
			D1	D2	DM	L	L1	L2	L3	H1	H2	ØB
KHR-M16	500	06	6	11	M16×1.5	69	40	11	1.4	32	13	35
KHR-M22	500	08	8	16	M22×1.5	76	42	12	1.8	40	17	42
KHR-M27	500	10	10	20	M27×1.5	76	42	12	1.8	40	17	42
KHR-M30	400	16	15	24	M30×1.5	84	48	13	1.8	45	19	50
KHR-M36	315	20	19	30	M36×2	103	60	15	2.4	56	24	60
KHR-M42	315	25	24	35	M42×2	116	64	18	2.4	63	29	68
KHR-M52	315	32	30	40	M52×2	149	72	20	2.4	75	34	87
KHR-M60	315	40	36	45	M60×2	174	80	22	2.4	86	40	95

G

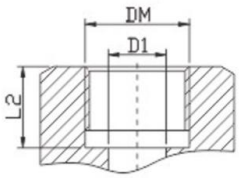

KHR-FG 2	500	04	4	-	G 1/8	69	40	10	-	32	13	35
KHR-FG 4	500	06	6	-	G 1/4	69	40	14	-	32	13	35
KHR-FG 6	500	10	10	-	G 3/8	72	42	14	-	40	17	42
KHR-FG 8	500	13	13	-	G 1/2	83	48	16	-	40	17	45
KHR-FG 8	400	16	15	-	G 1/2	83	48	16	-	45	19	50
KHR-FG 12	315	20	19	-	G 3/4	95	60	18	-	56	24	60
KHR-FG 16	315	25	24	-	G 1	113	64	20	-	63	29	68
KHR-FG 20	315	32	30	-	G 1 1/4	110	72	22	-	75	34	87
KHR-FG 24	315	40	38	-	G 1 1/2	130	80	24	-	86	40	95
KHR-FG 32	315	50	48	-	G 2	140	96	26	-	104	48	112

NPT

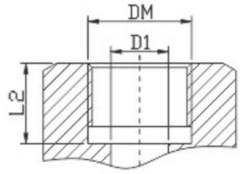

KHR-FN2	500	04	4	-	NPT 1/8	69	40	10	-	32	13	35
KHR-FN4	500	06	6	-	NPT 1/4	69	40	14	-	32	13	35
KHR-FN6	500	10	10	-	NPT 3/8	72	42	14	-	40	17	42
KHR-FN8	500	13	13	-	NPT 1/2	83	48	16	-	40	17	45
KHR-FN8	400	16	15	-	NPT 1/2	83	48	16	-	45	19	50
KHR-FN12	315	20	19	-	NPT 3/4	95	60	18	-	56	24	60
KHR-FN16	315	25	24	-	NPT 1	113	64	20	-	63	29	68
KHR-FN20	315	32	30	-	NPT 1 1/4	110	72	22	-	75	34	87
KHR-FN24	315	40	38	-	NPT 1 1/2	130	80	24	-	86	40	95
KHR-FN32	315	50	48	-	NPT 2	140	96	26	-	104	48	112

4 Гидравлические шаровые краны

	Номер для заказа	PN	DN	Размер, мм									
				D1	D2	DM	L	L1	L2	L3	H1	H2	ØB
LR 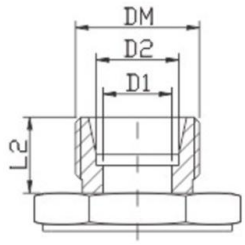	KHR-06LR	500	04	4	6	M12×1.5	67	40	10	-	32	13	35
	KHR-08LR	500	06	6	8	M14×1.5	67	40	10	-	32	13	35
	KHR-10LR	500	08	8	10	M16×1.5	74	42	11	-	40	17	42
	KHR-12LR	500	10	10	12	M18×1.5	74	42	11	-	40	17	42
	KHR-15LR	500	13	12	15	M22×1.5	82	48	12	-	40	17	45
	KHR-18LR	400	16	15	18	M26×1.5	82	48	12	-	40	17	50
	KHR-22LR	315	20	19	22	M30×2	101	60	14	-	56	24	60
	KHR-28LR	315	25	24	28	M36×2	108	64	14	-	63	29	68
	KHR-35LR	315	32	30	35	M42×2	141	72	16	-	75	34	87
	KHR-42LR	315	40	36	42	M52×2	162	80	16	-	86	40	95
SR 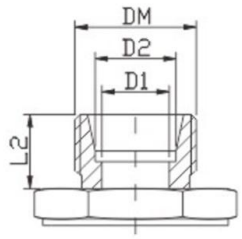	KHR-08SR	500	04	4	8	M14×1.5	73	40	12	-	32	13	35
	KHR-10SR	500	06	6	10	M16×1.5	73	40	12	-	32	13	35
	KHR-12SR	500	08	8	12	M18×1.5	76	42	12	-	40	17	42
	KHR-14SR	500	10	10	14	M22×1.5	80	42	14	-	40	17	42
	KHR-16SR	500	13	12	16	M24×1.5	86	48	14	-	40	17	45
	KHR-20SR	500	13	12	20	M30×2	90	48	16	-	40	17	45
	KHR-20SR	400	16	15	20	M30×2	90	48	16	-	45	19	50
	KHR-25SR	315	20	19	25	M36×2	109	60	18	-	56	24	60
	KHR-30SR	315	25	24	30	M42×2	120	64	20	-	63	29	68
	KHR-38SR	315	32	30	38	M52×2	153	72	22	-	75	34	87

Серия KHB-3W (3-ходовой шаровой кран)

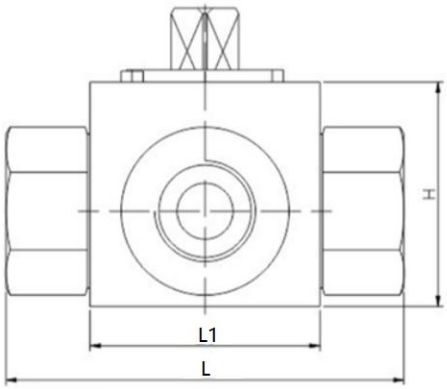

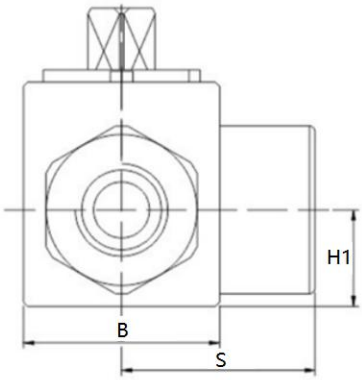

Тип L

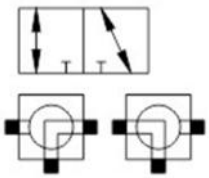

Тип P

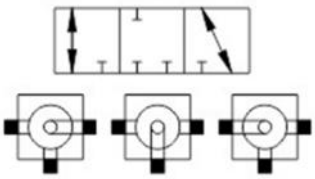

Тип T-90°

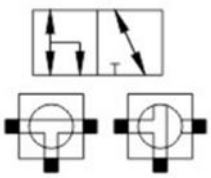

Тип T-180°

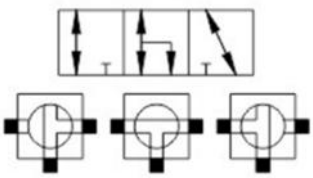

5 Гидравлические шаровые краны

	Номер для заказа	PN	DN	Размер, мм										
				D1	D2	DM	L	L1	L2	L3	H	H1	B	S
M 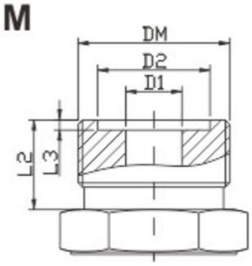	KHB-3W-M16	500	06	6	11	M16×1.5	69	40	11	1.4	32	13	26	35
	KHB-3W-M22	500	08	8	16	M22×1.5	76	42	12	1.8	40	17	34	36.5
	KHB-3W-M27	500	10	10	20	M27×1.5	76	42	12	1.8	40	17	34	36.5
	KHB-3W-M30	400	16	15	24	M30×1.5	84	48	13	1.8	45	19	38	42
	KHB-3W-M36	315	20	19	30	M36×2	103	60	15	2.4	56	24	48	52
	KHB-3W-M42	315	25	24	35	M42×2	116	64	18	2.4	63	29	58	59.5
	KHB-3W-M52	315	32	30	40	M52×2	149	72	20	2.4	75	34	69	75.5
	KHB-3W-M60	315	40	36	45	M60×2	174	80	22	2.4	86	40	80	82
G 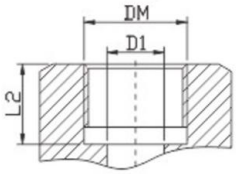	KHB-3W-FG 2	500	04	4	-	G 1/8	69	40	10	-	32	13	26	35
	KHB-3W-FG 4	500	06	6	-	G 1/4	69	40	14	-	32	13	26	35
	KHB-3W-FG 6	500	10	10	-	G 3/8	72	42	14	-	40	17	34	34.5
	KHB-3W-FG 8	500	13	13	-	G 1/2	83	48	16	-	40	17	34	40
	KHB-3W-FG 8	400	16	15	-	G 1/2	83	48	16	-	45	19	38	42
	KHB-3W-FG 12	315	20	19	-	G 3/4	95	60	18	-	56	24	48	49
	KHB-3W-FG 16	315	25	24	-	G 1	113	64	20	-	63	29	58	56
	KHB-3W-FG 20	315	32	30	-	G 1 1/4	110	72	22	-	75	34	68	58.5
	KHB-3W-FG 24	315	40	38	-	G 1 1/2	130	80	24	-	86	40	80	67.5
	KHB-3W-FG 32	315	50	48	-	G 2	140	96	26	-	104	48	99	70
NPT 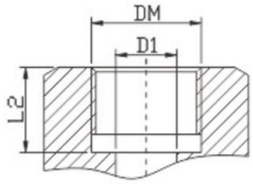	KHB-3W-FN2	500	04	4	-	NPT 1/8	69	40	10	-	32	13	26	35
	KHB-3W-FN4	500	06	6	-	NPT 1/4	69	40	14	-	32	13	26	35
	KHB-3W-FN6	500	10	10	-	NPT 3/8	72	42	14	-	40	17	34	34.5
	KHB-3W-FN8	500	13	13	-	NPT 1/2	83	48	16	-	40	17	34	40
	KHB-3W-FN8	400	16	15	-	NPT 1/2	83	48	16	-	45	19	38	42
	KHB-3W-FN12	315	20	19	-	NPT 3/4	95	60	18	-	56	24	48	49
	KHB-3W-FN16	315	25	24	-	NPT 1	113	64	20	-	63	29	58	56
	KHB-3W-FN20	315	32	30	-	NPT 1 1/4	110	72	22	-	75	34	68	58.5
	KHB-3W-FN24	315	40	38	-	NPT 1 1/2	130	80	24	-	86	40	80	67.5
	KHB-3W-FN32	315	50	48	-	NPT 2	140	96	26	-	104	48	99	70
LR 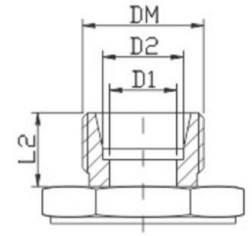	KHB-3W-06LR	500	04	4	6	M12×1.5	67	40	10	-	32	13	26	35
	KHB-3W-08LR	500	06	6	8	M14×1.5	67	40	10	-	32	13	26	35
	KHB-3W-10LR	500	08	8	10	M16×1.5	74	42	11	-	40	17	34	35.5
	KHB-3W-12LR	500	10	10	12	M18×1.5	74	42	11	-	40	17	34	35.5
	KHB-3W-15LR	500	13	12	15	M22×1.5	82	48	12	-	40	17	34	40
	KHB-3W-18LR	400	16	15	18	M26×1.5	82	48	12	-	40	17	34	42
	KHB-3W-22LR	315	20	19	22	M30×2	101	60	14	-	56	24	48	42
	KHB-3W-28LR	315	25	24	28	M36×2	108	64	14	-	63	29	58	52
	KHB-3W-35LR	315	32	30	35	M42×2	141	72	16	-	75	34	68	53.5
	KHB-3W-42LR	315	40	36	42	M52×2	162	80	16	-	86	40	80	56
SR 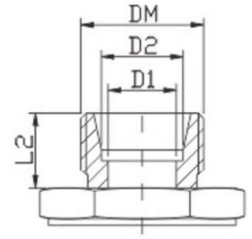	KHB-3W-08SR	500	04	4	8	M14×1.5	73	40	12	-	32	13	26	37
	KHB-3W-10SR	500	06	6	10	M16×1.5	73	40	12	-	32	13	26	37
	KHB-3W-12SR	500	08	8	12	M18×1.5	76	42	12	-	40	17	34	37.5
	KHB-3W-14SR	500	10	10	14	M22×1.5	80	42	14	-	40	17	34	38.5
	KHB-3W-16SR	500	13	12	16	M24×1.5	86	48	14	-	40	17	34	43.5
	KHB-3W-20SR	500	13	12	20	M30×2	90	48	16	-	40	17	34	45.5
	KHB-3W-20SR	400	16	15	20	M30×2	90	48	16	-	45	19	38	45.5
	KHB-3W-25SR	315	20	19	25	M36×2	109	60	18	-	56	24	48	56
	KHB-3W-30SR	315	25	24	30	M42×2	120	64	20	-	63	29	58	59.5
	KHB-3W-38SR	315	32	30	38	M52×2	153	72	22	-	75	34	68	63

Серия KHB с рычажной рукояткой

При заказе добавьте (2×) перед номером детали. Например, 2×KHB-FG8

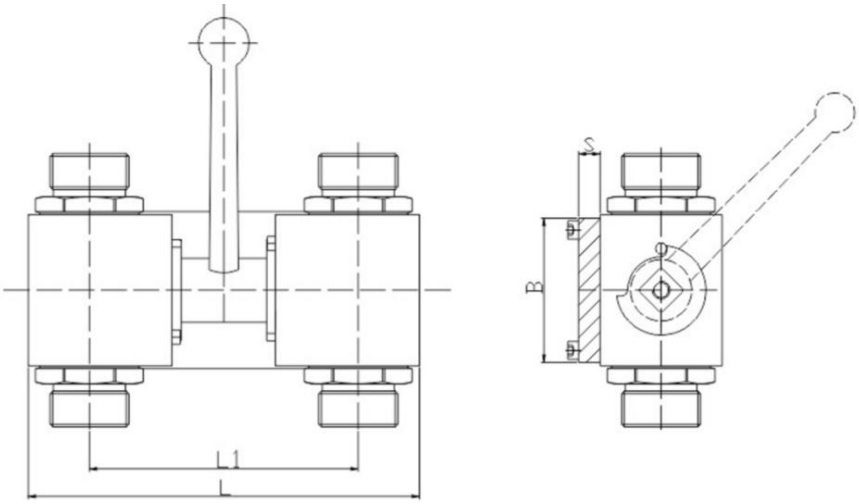

Размеры

DN	L	L1	B	S
8	85	59	35	6
10	95	63	40	6
13	100	65	45	6
16	126	86	45	8
20	135	86	60	10
25	173	120	65	10

Серия KHB-3W с рычажной рукояткой

При заказе добавьте (2×) перед номером детали. Например, 2×KHB-FG8

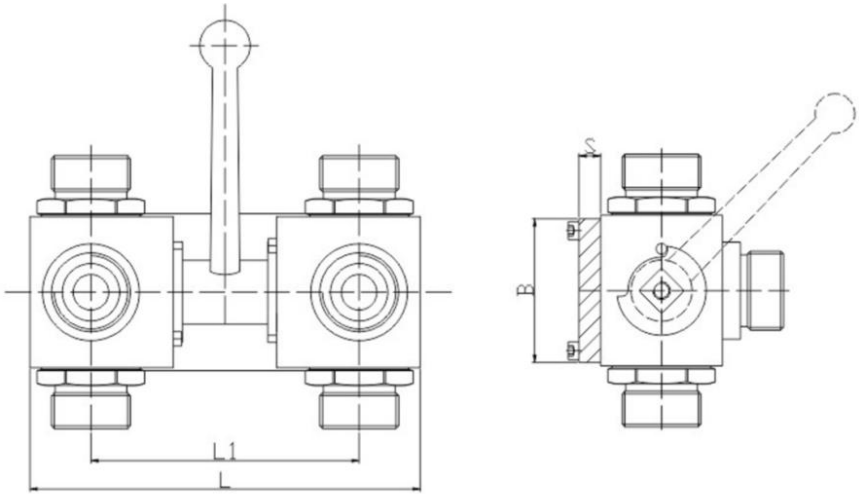

Размеры

DN	L	L1	B	S
8	85	59	35	6
10	95	63	40	6
13	100	65	45	6
16	126	86	45	8
20	135	86	60	10
25	173	120	65	10

Шаровой кран с монтажным отверстием

Для заказа обратитесь к поставщику.

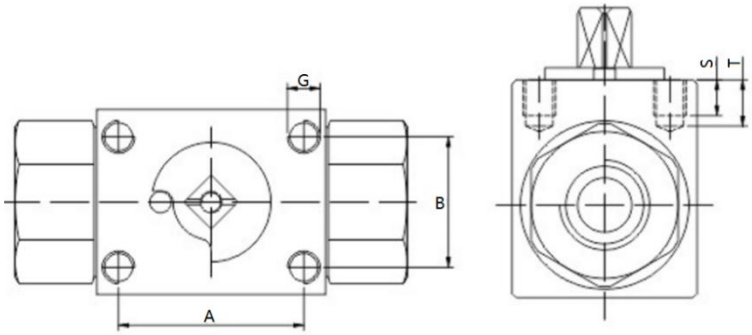

DN	A	B	G	S	T
4-6	26	18	M5	6	8.5
8-10	34	24	M6	8	11
13	34	24	M6	8	11
16	34	24	M6	8	11
20	45	38	M6	8	11
25	45	38	M6	8	11

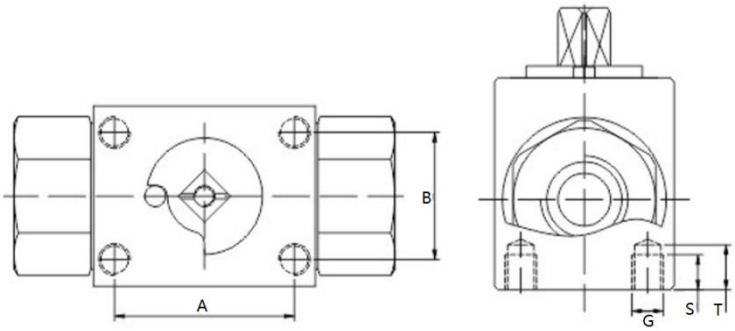

DN	A	B	G	S	T
4-6	24	20	M5	6	-
8-10	34	24	M5	6.5	7.5
13	38	27	M6	6.5	7.5
16	38	27	M6	6.5	7.5
20	51	39	M6	8	11
25	52	48	M6	8	11

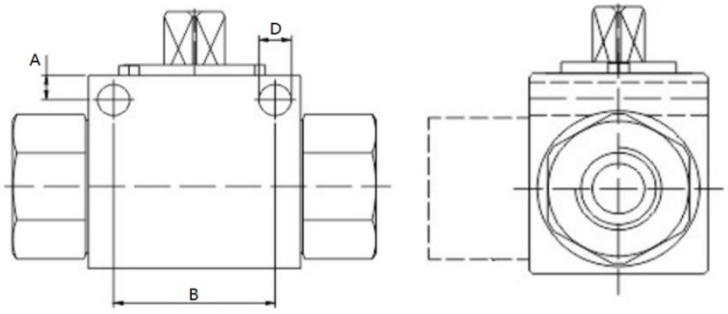

DN	A	B	D	-	-
4-6	4.8	31.5	4.5	-	-
8-10	5	31.5	6.5	-	-
13	6	38.5	6.5	-	-
16	6	38.5	6.5	-	-
20	6	48.5	6.5	-	-
25	7	50.5	8.5	-	-

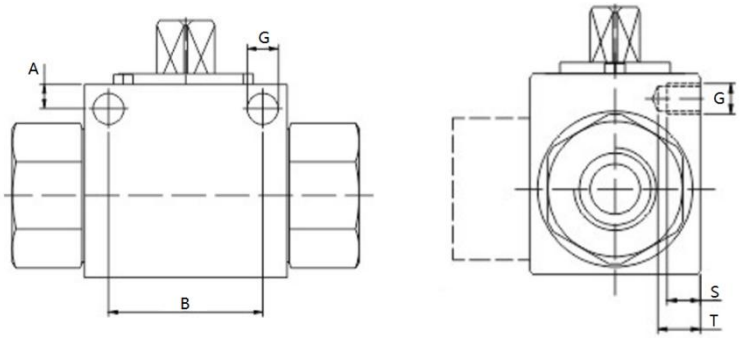

DN	A	B	G	S	T
4-6	4.8	31.5	M5	6.5	9
8-10	5	31.5	M5	7	10
13	6	38.5	M6	7	10
16	6	38.5	M6	7	10
20	6	48.5	M6	10	13
25	7	50.5	M6	10	13

Серия KHBS (фланцевый шаровой кран SAE)

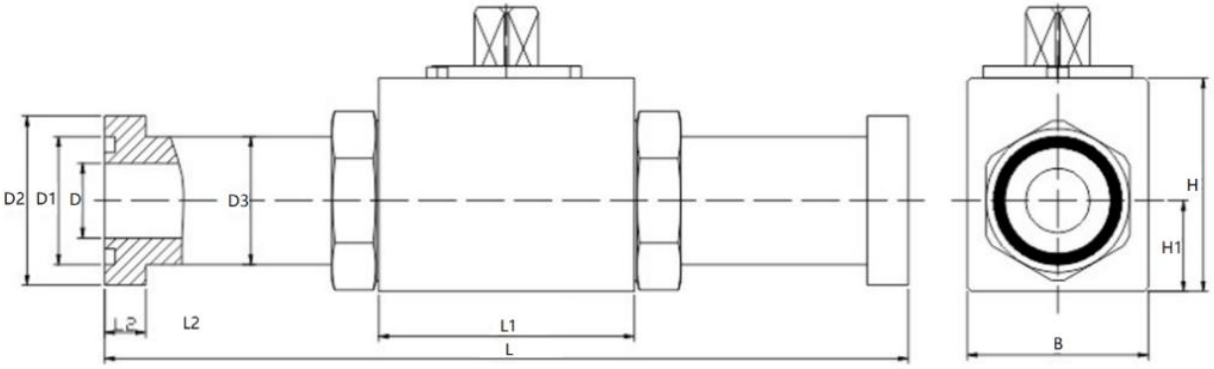

3000 фунт/кв. дюйм

Номер для заказа	Размер фланца	DN	Размер, мм										
			D	D1	D2	D3	L	L1	L2	B	H	H1	Уплотнительное кольцо
KHBS-F3-13	1/2"	13	13	25.4	30.2	24	151	48	6.7	34	40	17	18.7×3.53
KHBS-F3-20	3/4"	20	19	31.8	38.1	32	162	60	6.7	48	56	24	25.0×3.53
KHBS-F3-25	1"	25	24	39.6	44.4	38	178	64	8	58	63	29	32.9×3.53
KHBS-F3-32	1 1/4"	32	30	44.5	50.8	43	190.5	72	8	68	75	34	37.7×3.53
KHBS-F3-40	1 1/2"	40	38	53.7	60.3	50	231	80	8	80	86	40	47.2×3.53
KHBS-F3-50	2"	50	46	63.3	71.4	62	232	96	9.5	96	102	48	56.7×3.53

6000 фунт/кв. дюйм

Номер для заказа	Размер фланца	DN	Размер, мм										
			D	D1	D2	D3	L	L1	L2	B	H	H1	Уплотнительное кольцо
KHBS-F6-13	1/2"	13	13	25.4	31.7	24	151	48	7.7	34	40	17	18.7×3.53
KHBS-F6-20	3/4"	20	19	31.8	41.3	32	174	60	8.8	48	56	24	25.0×3.53
KHBS-F6-25	1"	25	24	39.6	47.6	38	198	64	9.5	58	63	29	32.9×3.53
KHBS-F6-32	1 1/4"	32	30	44.5	54	44	223	72	10.3	68	75	34	37.7×3.53
KHBS-F6-40	1 1/2"	40	38	53.7	63.5	51	281	80	12.6	80	86	40	47.2×3.53
KHBS-F6-50	2"	50	46	63.3	79.4	67	316	96	12.6	96	102	48	56.7×3.53

9 Гидравлические шаровые краны

Серия KHBG (фланцевый шаровой кран SAE)

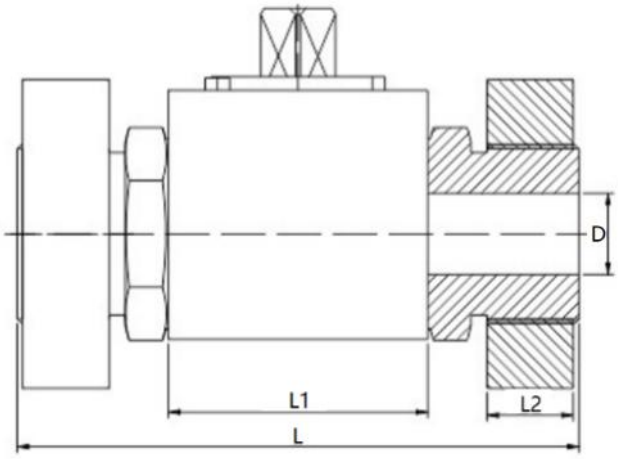

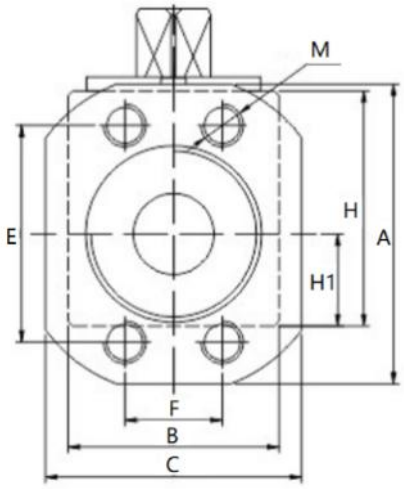

3000 фунт/кв. дюйм

Номер для заказа	Размер фланца	DN	Размер, мм											
			D	L	L1	L2	E	F	B	H	A	C	H1	M
KHBG-F3-13	1/2"	15	15	104	48	15	38.1	17.5	38	46	54	46	19	M8
KHBG-F3-20	3/4"	20	19	121	60	18	47.6	22.3	48	56	65	52	24	M10
KHBG-F3-25	1"	25	24	133	64	18	52.4	26.2	58	63	70	59	29	M10
KHBG-F3-32	1 1/4"	32	30	163	72	18	58.7	30.2	68	75	79	73	34	M10
KHBG-F3-40	1 1/2"	40	38	168	80	18	69.9	35.6	80	86	94	83	40	M12
KHBG-F3-50	2"	50	46	186	96	25	77.8	42.9	96	102	102	97	48	M12
KHBG-F3-65/50	2.1/2"	50	46	174	96	25	88.9	50.8	96	102	114	109	48	M12

6000 фунт/кв. дюйм

Номер для заказа	Размер фланца	DN	Размер, мм											
			D	L	L1	L2	E	F	B	H	A	C	H1	M
KHBG-F6-13	1/2"	15	15	104	48	16	40.5	18.2	38	46	56	48	19	M8
KHBG-F6-20	3/4"	20	19	121	60	18	50.8	23.8	48	56	71	60	24	M10
KHBG-F6-25	1"	25	24	133	64	24	57.2	27.8	58	63	81	70	29	M12
KHBG-F6-32	1 1/4"	32	30	163	72	26	66.6	31.8	68	75	95	78	34	M14
KHBG-F6-40	1 1/2"	40	38	168	80	28	79.3	36.5	80	86	113	95	40	M16
KHBG-F6-50	2"	50	46	186	96	30	96.8	44.5	96	102	133	114	48	M20

Серия KHSA (фланцевый шаровой кран SAE)

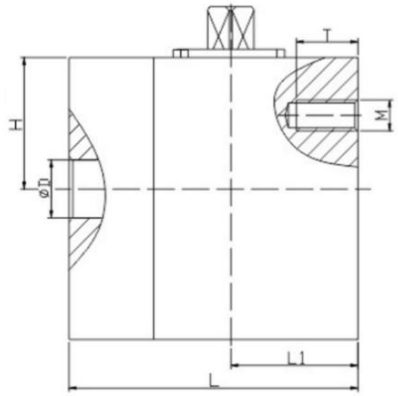

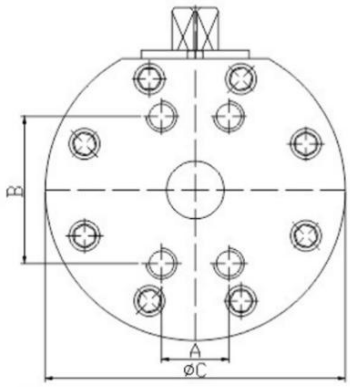

3000 фунт/кв. дюйм

Номер для заказа	Фланец Размер,	DN	Размер, мм								
			D	L	L1	H	A	B	C	M	T
KHBG-F3-13	1/2"	15	15	75	33	31	17.5	38.1	78	M8	16
KHBG-F3-20	3/4"	20	19	80	35	37	22.2	47.6	98	M10	18
KHBG-F3-25	1"	25	24	88	38	39.5	26.2	52.4	117	M10	18
KHBG-F3-32	1 1/4"	32	30	100	50	68	30.2	58.7	145	M12	20
KHBG-F3-40	1 1/2"	40	38	110	55	78	35.7	69.8	165	M12	20
KHBG-F3-50	2"	50	46	116	58	94	42.9	77.8	197	M12	20
KHBG-F3-65	2.1/2"	65	60	150	75	94	50.8	88.9	197	M12	20
KHSA-F3-80	3"	80	70	160	80	98	61.9	106.4	207	M16	24
KHSA-F3-100	4"	100	95	170	85	121	77.8	130.2	257	M16	24
KHSA-F3-125	5"	125	118	210	105	140	92.1	152.4	295	M16	30

6000 фунт/кв. дюйм

Номер для заказа	Размер фланца	DN	Размер, мм								
			D	L	L1	H	A	B	C	M	T
KHBG-F6-13	1/2"	15	15	75	33	31	18.2	40.5	78	M8	16
KHBG-F6-20	3/4"	20	19	80	35	37	23.8	50.8	98	M10	18
KHBG-F6-25	1"	25	24	88	38	39.5	27.8	57.2	117	M12	20
KHBG-F6-32	1 1/4"	32	30	100	50	68	31.8	66.7	145	M14	22
KHBG-F6-40	1 1/2"	40	38	110	55	78	36.5	79.4	165	M16	24
KHBG-F6-50	2"	50	46	116	58	94	44.5	96.8	197	M20	28

11 Гидравлические шаровые краны

Серия BEH (фланцевый шаровой кран SAE)

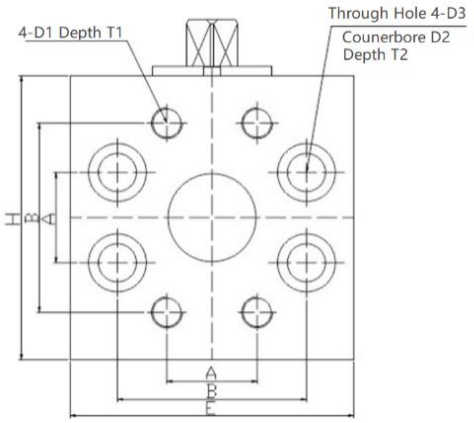

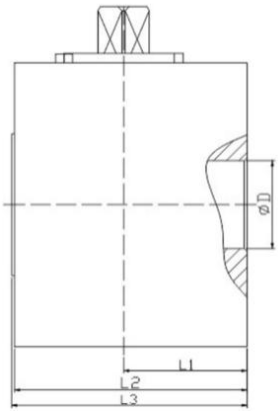

3000 фунт/кв. дюйм

Номер для заказа	Размер фланца	DN	Размер, мм												
			D	L1	L2	L3	A	B	H	E	D1	T1	D2	T1	D3
BEH-F3-32	1 1/4"	32	31	43.5	82	83	31.8	66.6	100	100	1/2-13UNC	25	20.5	17.5	13.5
BEH-F3-40	1 1/2"	40	38	53.5	99	100	36.5	79.3	120	120	5/8-11UNC	36	26	21.5	16.5
BEH-F3-50	2"	50	48	6161	110	111	44.5	96.8	124	134	3/4-10UNC	36	30.5	25	20.5

Серия KHBF (фланцевый шаровой кран)

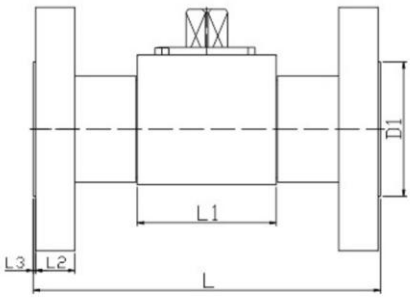

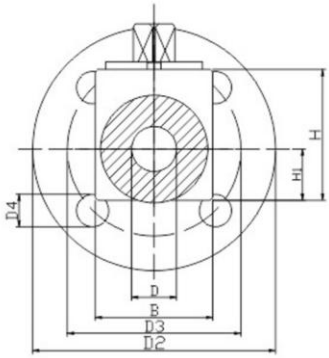

Номер для заказа	Рабочее давление	DN	Размер, мм											
			D	L	L1	L2	L3	D1	D2	D3	D4	H	H1	B
KHBF-16	40	15	15	130	48	16	1	45	95	65	14	46	19	38
	160					20			105	75	14			
	315					26			128	90	18			
KHBF-20	40	20	19	150	60	18	1	58	105	75	14	56	24	48
KHBF-25	40	25	24	160	64	18	2	65	115	85	14	63	58	29
	160					24			138	100	18			
	250					28			148	105	22			
	315					34			158	115	22			
KHBF-32	40	32	30	180	72	18	2	78	138	100	18	75	68	34
	160					26			155	110	22			
KHBF-40	40	40	38	200	80	18	3	88	148	110	18	86	80	40
	160					28			168	125	22			
	250					34			185	135	26			
	315					38			195	145	26			
KHBF-50	40	50	46	230	96	20	3	102	165	125	18	102	96	48
	63					26			178	135	22			
	160					30			195	145	26			
	250					38			198	150	26			
	315					42			208	160	26			

12 Гидравлические шаровые краны

Серия KHP (шаровой кран пластинчатого типа)

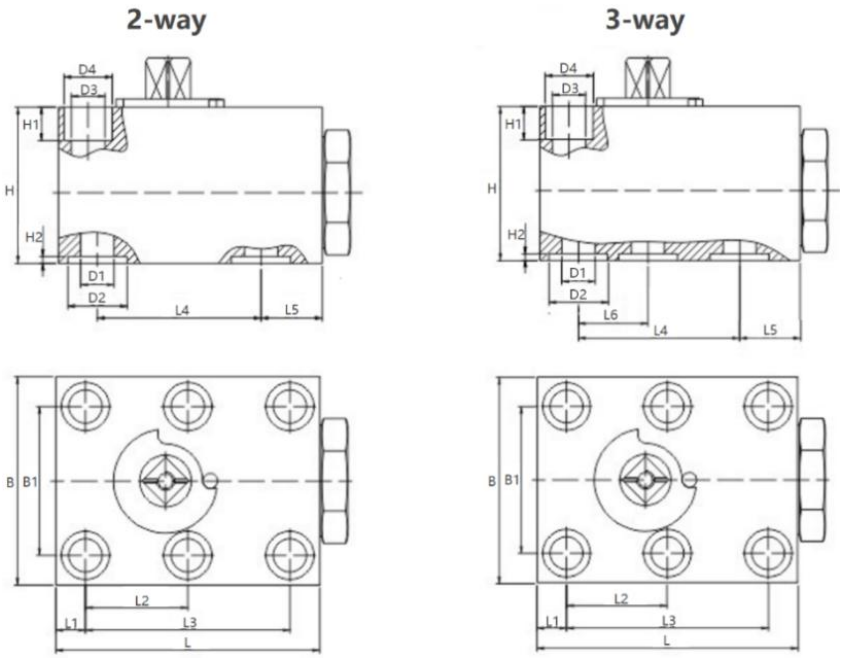

Номер для заказа	DN	Размер, мм															
		L	L1	L2	L3	L4	L5	L6	D1	D2	D3	D4	B	B1	H	H1	H2
KHP-06	6	59	8.5	17.5	35	35	15.5	17.5	6	11	6.5	11	42	27	38	7	1.3
KHP-10	10	71	8	27.5	55	44	16.5	19	10	16	9	13	56	40	42	9	1.8
KHP-16	16	100	8.5	41.5	83	58	25	26.5	15	25	9	13	63	45	50	9	1.8
KHP-20	20	117	10	48.5	97	69	28	32	19	30	11	16.5	71	51	60	10.5	2
KHP-25	25	137	11	57.5	115	81	31	38	24	35	11	16.5	82	60	67	10.5	2
KHP -32	32	165	12	68	136	96	40	46	30	40	13	19	102	78	75	13	2.4
KHP-40	40	180	28.5	56	112	112	39.5	56	38	50	17	26	130	95	85	17	2.4
KHP-50	50	220	38	68	136	136	46	68	46	56	22	33	150	112	105	22	2.7

Серия 3KH/4KH (3-ходовой/4-ходовой шаровой кран)

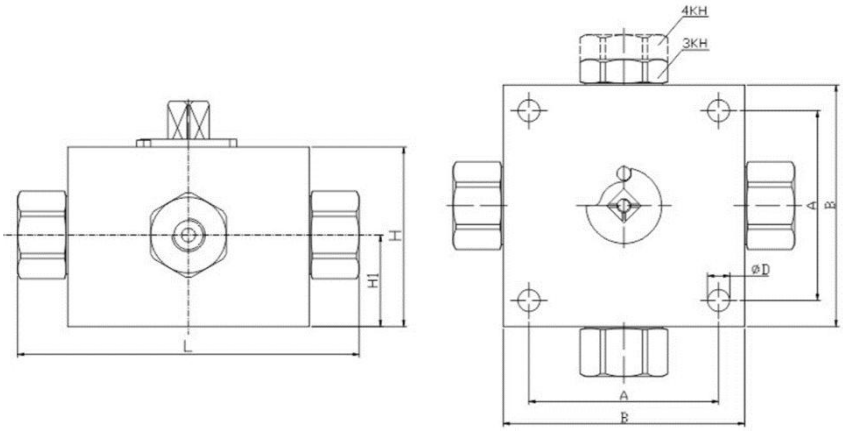

Серия 3KH

Тип L 0–90°

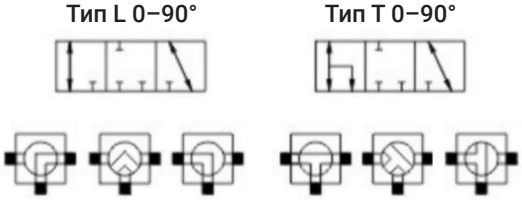

Тип T 0–90°

Серия 4KH

Тип T 0–90°

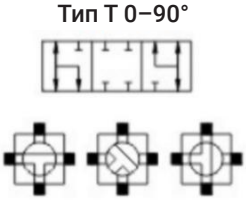

Тип X 0–90°

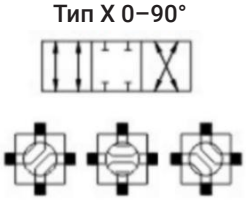

13 Гидравлические шаровые краны

G

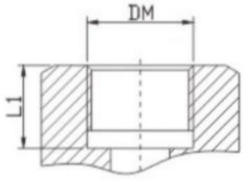

Номер для заказа	PN	DN	Размер, мм							
			DM	L	H	H1	A	B	D	L1
3KH/4KH-FG 2	500	04	G 1/8	100	52	26.5	55	70	6.5	13
3KH/4KH-FG 4	500	06	G 1/4	100	55	28	65	80	6.5	13
3KH/4KH-FG 6	500	10	G 3/8	115	55	28	65	80	6.5	13
3KH/4KH-FG 8	500	13	G 1/2	135	60	30	80	99	8.7	15
3KH/4KH-FG 12	315	20	G 3/4	148	71	37	85	112	8.7	17
3KH/4KH-FG 16	315	25	G 1	172	79	42.5	105	124	11	19
3KH/4KH-FG 20	315	32	G 1 1/4	180	79	42.5	105	124	11	20
3KH/4KH-FG 24	315	40	G 1 1/2	230	107	57.5	150	198	14.5	24

NPT

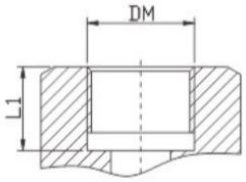

Номер для заказа	PN	DN	Размер, мм							
			DM	L	H	H1	A	B	D	L1
3KH/4KH-FN2	500	04	NPT 1/8	105	52	26.5	55	70	6.5	12
3KH/4KH-FN4	500	06	NPT 1/4	105	55	28	65	80	6.5	17
3KH/4KH-FN6	500	10	NPT 3/8	115	55	28	65	80	6.5	17
3KH/4KH-FN8	500	13	NPT 1/2	140	60	30	80	99	8.7	22
3KH/4KH-FN12	315	20	NPT 3/4	154	71	37	85	112	8.7	23
3KH/4KH-FN16	315	25	NPT 1	183	79	42.5	105	124	11	27
3KH/4KH-FN20	315	32	NPT 1 1/4	190	79	42.5	105	124	11	28
3KH/4KH-FN24	315	40	NPT 1 1/2	236	107	57.5	150	198	14.5	33

LR

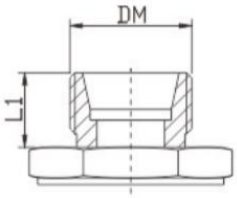

Номер для заказа	PN	DN	Размер, мм							
			DM	L	H	H1	A	B	D	L1
3KH/4KH-06LR	500	04	M12×1.5	105	52	26.5	55	70	6.5	7
3KH/4KH-08LR	500	06	M14×1.5	105	55	28	65	80	6.5	7
3KH/4KH-10LR	500	08	M16×1.5	114	55	28	65	80	6.5	8
3KH/4KH-12LR	500	10	M18×1.5	114	55	28	65	80	6.5	8
3KH/4KH-15LR	315	13	M22×1.5	136	60	30	80	99	8.7	9
3KH/4KH-18LR	315	13	M26×1.5	136	60	30	80	99	8.7	9
3KH/4KH-22LR	315	20	M30×2	152	71	37	85	112	8.7	11
3KH/4KH-28LR	315	25	M36×2	170	79	42.5	105	124	11	11
3KH/4KH-35LR	315	25	M45×2	74	79	42.5	105	124	11	13
3KH/4KH-42LR	315	40	M52×2	246	107	57.5	150	198	14.5	13

SR

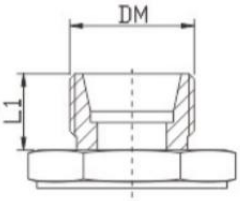

Номер для заказа	PN	DN	Размер, мм							
			DM	L	H	H1	A	B	D	L1
3KH/4KH-08SR	500	04	M16×1.5	105	52	26.5	55	70	6.5	9
3KH/4KH-10SR	500	06	M18×1.5	105	55	28	65	80	6.5	9
3KH/4KH-12SR	500	08	M20×1.5	116	55	28	65	80	6.5	9
3KH/4KH-14SR	315	10	M22×1.5	121	55	28	65	80	6.5	11
3KH/4KH-16SR	315	13	M24×1.5	140	60	30	80	99	8.7	11
3KH/4KH-20SR	315	13	M30×2	144	60	30	80	99	8.7	13
3KH/4KH-25SR	315	20	M36×2	162	71	37	85	112	8.7	15
3KH/4KH-30SR	315	25	M42×2	80	79	42.5	105	124	11	15
3KH/4KH-38SR	315	25	M52×2	184	79	42.5	105	124	11	17

Шаровой кран серии CJZQ

Тип L: Наружная резьба

Тип G: Внутренняя резьба

Тип F: Фланец

Размеры

L

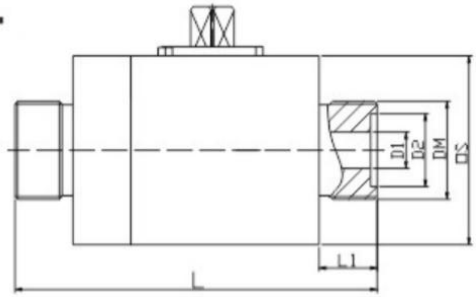

Номер для заказа	PN	DN	Размер, мм					
			DM	L	L1	D1	D2	□S
CJZQ-L6H	315	6	M16×1.5	81	12	6	11	40
CJZQ-L8H	315	8	M22×1.5	86	14	8	16	40
CJZQ-L10H	315	10	M27×1.5	100	16	10	20	52
CJZQ-L15H	315	15	M30×1.5	105	18	15	25	52
CJZQ-L20H	315	20	M36×2	121	20	20	30	64
CJZQ-L25H	315	25	M42×2	135	22	24	35	70
CJZQ-L32H	315	32	M52×2	160	24	30	40	83
CJZQ-L40H	315	40	M60×2	180	26	38	50	94
CJZQ-L50H	315	50	M72×2	205	28	48	60	110

G

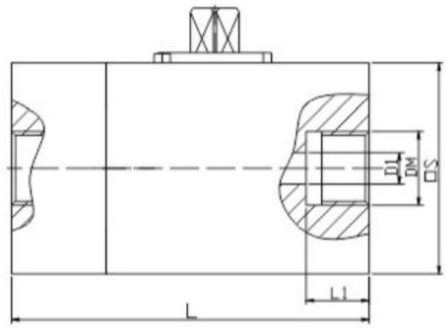

Номер для заказа	PN	DN	Размер, мм					
			DM	L	L1	D1	D2	□S
CJZQ-G 6H	315	6	M14×1.5	68	12	6	11	40
CJZQ-G 8H	315	8	M16×1.5	70	14	8	16	40
CJZQ-G 10H	315	10	M18×1.5	88	16	10	20	52
CJZQ-G 15H	315	15	M27×1.5	91	18	15	25	52
CJZQ-G 20H	315	20	M33×2	100	20	20	30	64
CJZQ-G 25H	315	25	M42×2	111	22	24	35	70
CJZQ-G 32H	315	32	M48×2	131	24	30	40	83

F

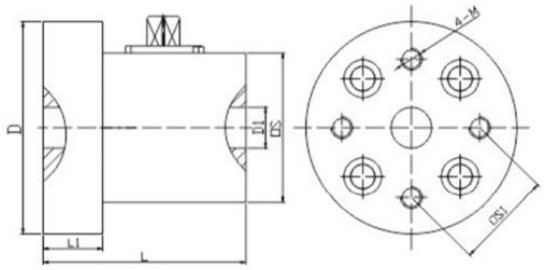

Номер для заказа	PN	DN	Размер, мм					
			M	L	L1	D	D1	□S
CJZQ-F10H	200	10	M8	70	22	73	10	52
CJZQ-F15H	200	15	M8	75	22	78	15	52
CJZQ-F20H	200	20	M10	85	22	88	20	64
CJZQ-F25H	200	25	M12	96	28	98	24	70
CJZQ-F32H	200	32	M14	106	28	113	30	83
CJZQ-F40H	200	40	M16	125	36	130	38	94
CJZQ-F50H	200	50	M20	146	36	156	48	110
CJZQ-F65H	200	65	M22	170	45	178	60	134
CJZQ-F80H	200	80	M24	185	45	218	70	169

Шаровой кран серии QINS

Тип L: Наружная резьба

Тип G: Внутренняя резьба

Тип F: Фланец

H1: 100 бар

H2: 200 бар

H3: 315 бар

L

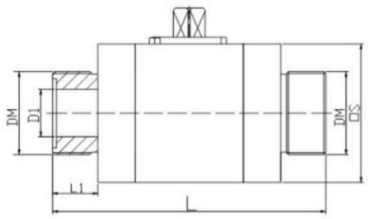

Номер для заказа	PN	DN	Размер, мм				
			DM	L	L1	D1	□S
QINS-L10-H3	315	10	M18×1.5	106	18	10	52
QINS-L20-H3	315	20	M27×2	125	20	20	64
QINS-L25-H3	315	25	M42×2	139	23	24	70
QINS-L32-H3	315	32	M60×2	164	30	32	83
QINS-L40-H3	315	40	M60×2	180	38	38	94

G

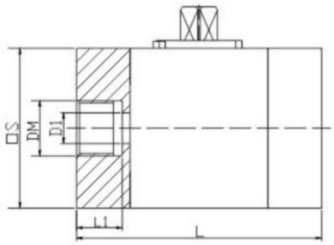

Номер для заказа	PN	DN	Размер, мм				
			DM	L	L1	D1	□S
QINS-G 10-H3	315	10	M18×1.5	80	15	10	52
QINS-G 15-H3	315	15	M22×1.5	90	18	15	55
QINS-G 20-H3	315	20	M27×2	100	20	20	64
QINS-G 25-H3	315	25	M32×2	110	22	24	70
QINS-G 32-H3	315	32	M42×2	120	24	32	83
QINS-G 40-H3	315	40	M48×2	135	26	38	94

F

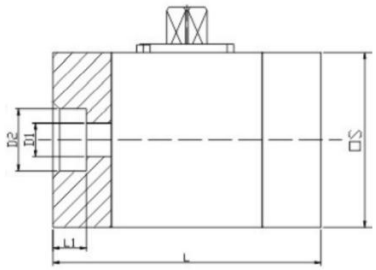

Номер для заказа	PN	DN	Размер, мм				
			L	L1	D1	D2	□S
QINS-F10-H3	315	10	80	10	10	18.5	52
QINS-F15-H3	315	15	90	11	15	22.5	55
QINS-F20-H3	315	20	100	12	20	28.5	64
QINS-F25-H3	315	25	106	14	24	33.5	70
QINS-F32-H3	315	32	120	16	30	43	83
QINS-F40-H3	315	40	135	18	38	52	94
QINS-F50-H3	315	50	148	20	48	65	116

Шаровой кран серии JZQ

Тип L: Наружная резьба

Тип G: Внутренняя резьба

Тип F: Фланец

Тип P: Пластина

H2: 200 бар

H3: 315 бар

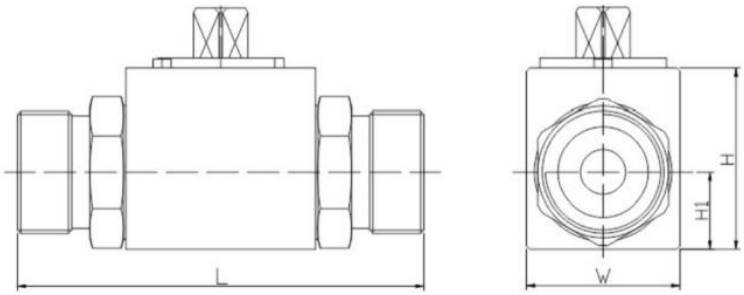

16 Гидравлические шаровые краны

L

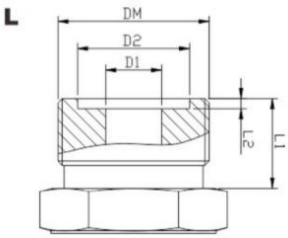

Номер для заказа	PN	DN	DM	L	L1	L2	H	H1	W	D1	D2
JZQ-L6-H3	315	6	M16×1.5	80	12	1.3	32	13	26	6	11
JZQ-L10-H3	315	10	M22×1.5	80	12	1.8	40	17	34	10	16
JZQ-L15-H3	315	15	M30×1.5	91	14	2	46	19	38	15	22
JZQ-L20-H3	315	20	M36×2	108	16.5	2	56	24	48	18	28
JZQ-L25-H3	315	25	M42×2	126	20	2	63	29	58	22	35
JZQ-L32-H3	315	32	M52×2	144	22	2.4	75	34	68	30	40
JZQ-L40-H3	315	40	M60×2	160	24	2.4	86	40	80	36	50

G

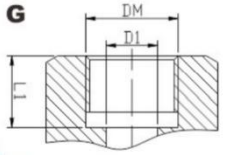

Номер для заказа	PN	DN	DM	L	L1	H	H1	W	D1
JZQ-G 6-H3	315	6	M16×1.5	80	12	32	13	26	6
JZQ-G 10-H3	315	10	M18×1.5	80	14	40	17	34	10
JZQ-G 15-H3	315	15	M27×2	91	16	46	19	38	15
JZQ-G 20-H3	315	20	M33×2	98	16	56	24	48	18
JZQ-G 25-H3	315	25	M42×2	114	20	63	29	58	22
JZQ-G 32-H3	315	32	M48×2	128	22	75	34	68	30
JZQ-G 40-H3	315	40	M48×2	135	24	86	40	80	36

F

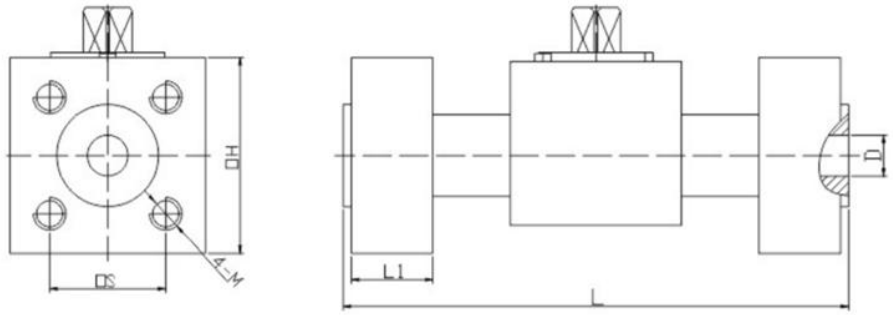

Номер для заказа	PN	DN	L	L1	□H	□S	M	D
JZQ-F10-H2	200	10	124	20	48	28.5	M6	10
JZQ-F15-H2	200	15	141	20	53	35.4	M8	15
JZQ-F20-H2	200	20	149	20	65	43.8	M10	10
JZQ-F25-H2	200	25	160	25	77	51.6	M12	24
JZQ-F32-H2	200	32	180	25	88	60.1	M14	30
JZQ-F40-H2	200	40	202	30	100	69.3	M16	38
JZQ-F50-H2	200	50	241	36	125	86	M18	48
JZQ-F65-H3	200	65	280	45	148	105	M22	60

B

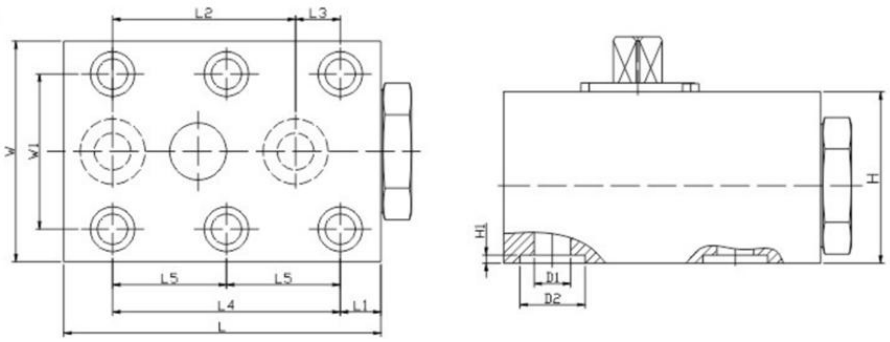

Номер для заказа	PN	DN	L	L1	L2	L3	L4	L5	W	W1	H	H1	D1	D2	M
JZQ-P06-H2	200	6	59	15.5	35	-	35	-	42	27	38	1.3	6	11	M6
JZQ-P10-H2	200	10	71	8	44	8.5	55	-	56	40	42	1.8	10	16	M8
JZQ-P15-H2	200	15	100	8.5	58	16.5	83	41.5	62	45	42	1.8	15	25	M8
JZQ-P20-H2	200	20	119	11	69	18	97	48.5	72	51	56	2.2	20	30	M10
JZQ-P25-H2	200	25	135	10	81	20	115	57.5	80	60	63	.2.	24	35	M10
JZQ-P32-H2	200	32	165	17	96	23	136	68	100	78	7	2.4	30	40	M12
JZQ-P40-H2	200	40	190	49.5	112	-	112	56	130	95	86	2.4	38	50	M16
JZQ-P50-H2	200	50	230	56	136	-	136	68	150	112	102	2.4	48	60	M20
JZQ-P65-H3	200	65	275	65	166	-	166	83	175	133	132	2.4	60	75	M24

Серия KJ (шаровой кран для угольной шахты)

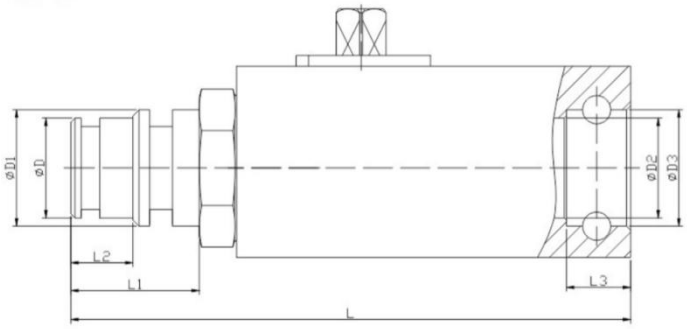

Номер для заказа	PN	DN	Размер, мм							
			L	L1	L2	L3	D	D1	D2	D3
KJ-10	500	10	110	26	10	16	15	18	15	18
KJ-13	500	13	110	26	12	14	18	20	18	20
KJ-16	315	16	125	30	14	16	20	25	20	25
KJ-20	315	20	125	31	15	16	24	28	24	28
KJ-25	315	25	136	31	15	16	30	35	30	35
KJ-32	315	32	151	31	15	16	37	42	37	42

Серия ZK-KBV (шаровой кран для угольной шахты)

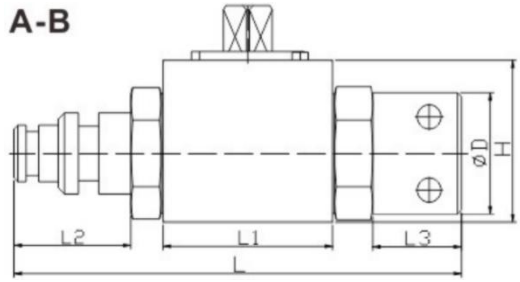

Номер для заказа	PN	DN	Размер, мм					
			L	L1	L2	L3	D	H
ZK-KBV-06-AB	500	06	104	40	28	24	24	32
ZK-KBV-10-AB	500	10	111	42	29	24	30	40
ZK-KBV-12-AB	500	13	112	48	29	25	35	40
ZK-KBV-20-AB	315	20	125	60	29	23	41	56
ZK-KBV-25-AB	315	25	144	64	35	28	53	63
ZK-KBV-32-AB	315	32	167	72	35	24	60	75

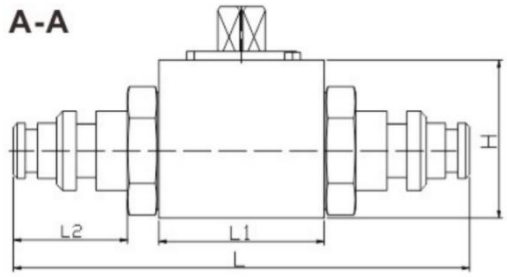

Номер для заказа	PN	DN	Размер, мм					
			L	L1	L2	L3	D	H
ZK-KBV-06-AA	500	06	109	40	28	-	-	32
ZK-KBV-10-AA	500	10	116	42	29	-	-	40
ZK-KBV-12-AA	500	13	116	48	29	-	-	40
ZK-KBV-20-AA	315	20	131	60	29	-	-	56
ZK-KBV-25-AA	315	25	151	64	35	-	-	63
ZK-KBV-32-AA	315	32	178	72	35	-	-	75

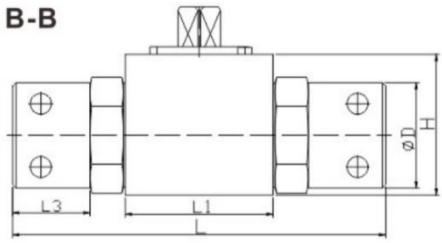

Номер для заказа	PN	DN	Размер, мм					
			L	L1	L2	L3	D	H
ZK-KBV-06-BB	500	06	99	40	-	24	24	32
ZK-KBV-10-BB	500	10	106	42	-	24	30	40
ZK-KBV-12-BB	500	13	106	48	-	25	35	40
ZK-KBV-20-BB	315	20	119	60	-	23	41	56
ZK-KBV-25-BB	315	25	137	64	-	28	53	63
ZK-KBV-32-BB	315	32	156	72	-	24	60	75

Серия ZK-CV (шаровой кран для поврежденной трубы)

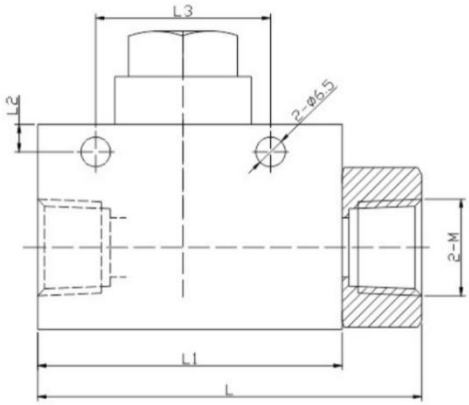

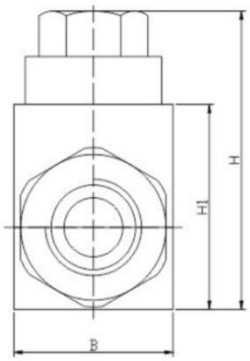

Номер для заказа	PN	DN	Размер, мм							
			L	L1	L2	L3	B	H	H1	M
ZK-CV-1/2	500	13	84.5	67	6	38.5	35	45	65.5	PT1/2"
ZK-CV-3/4	400	13	89	67	6	38.5	35	45	65.5	PT3/4
ZK-CV-1	315	25	120	95	6	48.5	50	58	83.5	PT1"

Шаровой кран серии KBKH

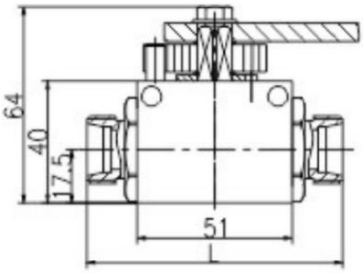

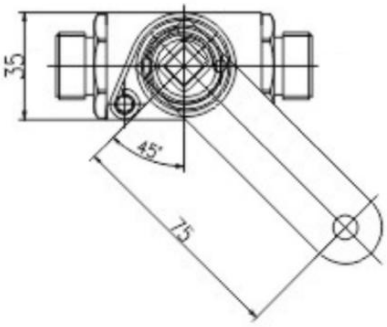

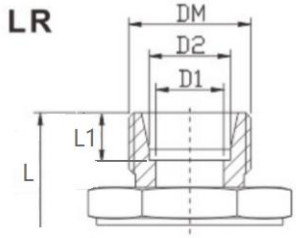

Номер для заказа	PN	DN	DW	D1	D2	L	L1
HBKH-06L	400	04	M12×1.5	4	6	84	7.5
HBKH-08L	400	06	M14×1.5	6	8	84	7.5
HBKH-10L	400	08	M16×1.5	8	10	84	8.5
HBKH-12L	400	10	M18×1.5	10	12	84	8.5
HBKH-15L	400	13	M22×1.5	12	15	84	9.5
HBKH-18L	400	13	M26×1.5	12	18	84	9.5

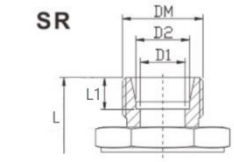

Номер для заказа	PN	DN	DW	D1	D2	L	L1
HBKH-10S	400	06	M18×1.5	8	10	86	9.5
HBKH-12S	400	08	M20×1.5	10	12	86	9.5
HBKH-16S	400	13	M24×1.5	10	16	90	11.5

Монтажные отверстия сбоку

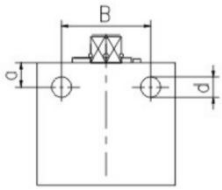

Стандартное расстояние между отверстиями				Увеличенное расстояние между отверстиями			
DN	B	a	d	DN	B	a	d
13	37.5	4.8	6.5	13	41.5	4.8	6.5

19 Гидравлические шаровые краны

Серия PBV (пневматический шаровой кран)

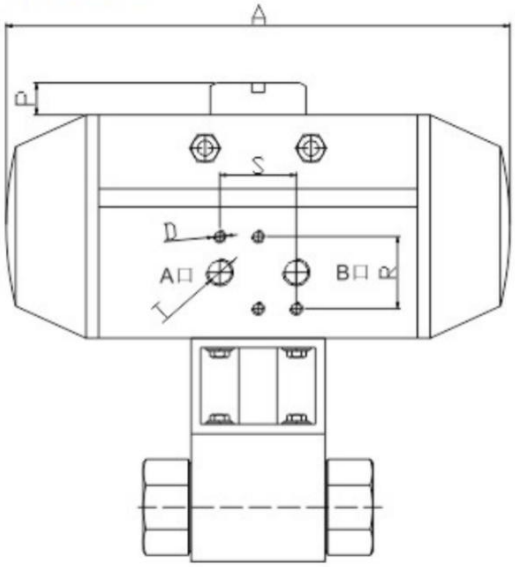

Таблица выбора пневмопривода

Номер для заказа	Крутящий момент, Нм (давление 5 бар)	Valve DN	Размер, мм					
			A	P	R	S	T	D
RAT032DA	7.5	DN4-5	109	20	32	24	G 1/4	M5×8
RAT032DA	20.8	DN6-8	163.5	25.5	32	24	G 1/4	M5×8
RAT032DA	36.6	DN10-13	181	30.4	32	24	G 1/4	M5×8
RAT032DA	58.8	DN16-20	207	25.5	32	24	G 1/4	M5×8
RAT032DA	113.7	DN25	258	25.5	32	24	G 1/4	M5×8
RAT032DA	169.6	DN32	287	25.5	32	24	G 1/4	M5×8
RAT032DA	291.5	DN40	312.5	25.6	32	24	G 1/4	M5×8
RAT032DA	438.7	DN50-80	411	25.7	32	24	G 1/4	M5×8
RAT032DA	668.5	DN100	488	25.8	32	24	G 1/4	M5×8

Серия EBV (электрический шаровой кран)

Электрический шаровой кран состоит из шарового крана и электрического привода. Он используется при давлении ниже 500 бар и может управляться дистанционно.

Электрический шаровой кран обычно питается от сети переменного тока с напряжением 220 В, 380 В, либо 24 В при использовании источника постоянного тока. Сила тока управляющего сигнала 4–20 мА или 0–10 мА. Привод поворачивает шток на угол от 0 до 90°, открывая и закрывая проход шарового крана.

При заказе выберите модель шарового крана и укажите напряжение и ток.

ROKE – официальный эксклюзивный дистрибьютор

ООО «БХС Рус»
Россия, Москва,
Научный проезд 8 стр. 1

+7 495 410 15 30
info@roke-fittings.ru

ROKE – Завод

27-28, Alpha Industrial Park, No. 333, Kaiyuan Avenue.
Hai'an City,Jiangsu Province, China

ROKE – Маркетинговый центр

B-1108, Fortune Building, No. 817, Jianghai Avenue.
Nantong City, Jiangsu Province, China